NORD-LOCK GROUP

TSR+
TENDEURS A RESSORT DE RAPPEL

TENDEURS A RESSORT DE RAPPEL LES PLUS RAPIDES DU MARCHE

Dernière technologie et innovation

Complètement interchangeable avec le TSR

Gain de temps et de travail

Durabilité améliorée

BOLTIGHT™

TSR+ CARACTERISTIQUES

LE TENDEUR A RESSORT DE RAPPEL LE + RAPIDE DU MARCHE

La gamme du nouveau TSR+ , tendeur à ressort de rappel, a été conçue pour assurer un fonctionnement rapide, simple, sûr et fiable.

Avec un focus sur la productivité et la réduction des temps d'arrêt, nous avons mis en œuvre des matériaux et une technologie de pointe permettant un gain de temps significatif pour les opérateurs.

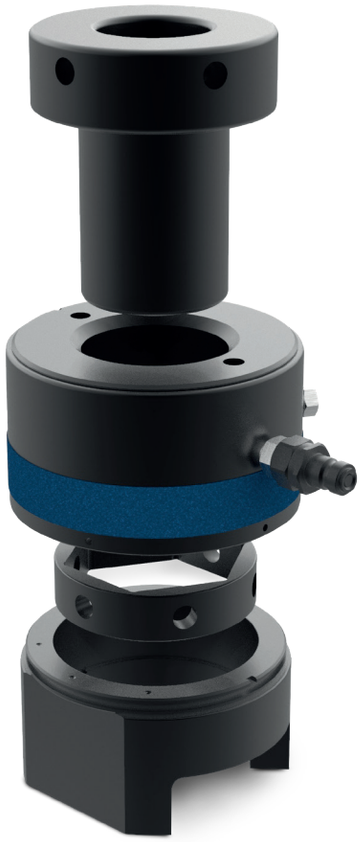

Interchangeable

Les cellules de charge ont exactement les mêmes dimensions et spécifications que celles des TSR existants. Cela garantit l'interchangeabilité et la facilité pour le client de passer sur la nouvelle gamme.

Durable

Les performances opérationnelles ne se dégradent pas pendant la durée de vie de l'outil. Des tests effectués à pleine capacité et à pleine pression ont montré que les performances sont bien supérieures à la gamme TSR actuelle.

Sécurité renforcée

Les cellules de charge du TSR+ sont équipées d'une soupape de décharge afin d'éviter tout dépassement de course de l'outil. Le mécanisme de sécurité empêche les ruptures de joint et l'exposition de l'utilisateur à l'huile éjectée.

Traitement de surface Premium

Toutes les cellules de charge Boltight ont un traitement de surface unique qui garantit une finition durable dans les environnements difficiles.

Technologie d'étancheité améliorée

La dernière conception facilite le changement de joint et améliore la performance générale tout au long du cycle de vie.

Options

- Double entrée hydraulique
- Filetages surdimensionnés
- Rotation de l'écrou par engrenage
- Connecteurs pivotants
- Designs spéciaux

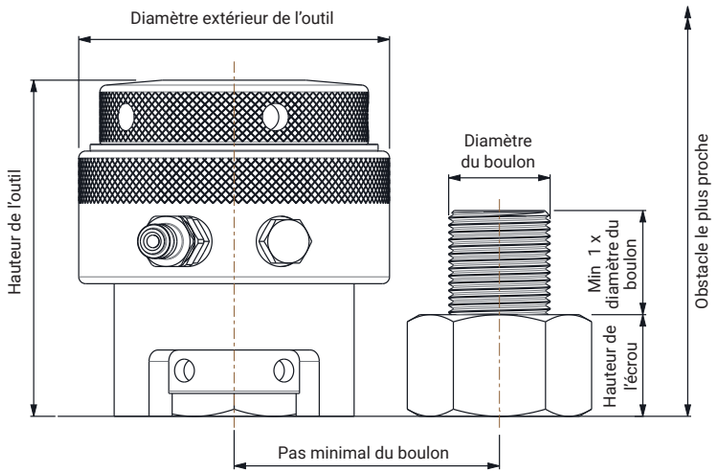

SPECIFICITES TECHNIQUES & DIMENSIONNELLES

Conception du tendeur	Cylindre à simple étage, à ressort de rappel
Pression de fonctionnement maximale	1500bar (21750psi)
Course	10mm (0.375”) sauf le TSR+ 0 – 8mm (0.315”)
Type d’huile Hydraulique	ISO 32 ou équivalent

Outil n°	Diamètre du boulon		Aire hydraulique	Charge max		Diamètre de l’outil extérieur		Hauteur de l’outil		Distance à l’obstacle le plus proche		Poids total de l’outil		Poids de la cellule de charge	
	mm	inch	mm²	kN	Lbf	mm	inch	mm	inch	mm	inch	kg	lbs	kg	lbs
TSR+ 0*	M20 M22	3/4 7/8	1,070	160	35,970	66	2.60	93 93	3.66 3.66	142 144	5.59 5.67	1.4	3.1	1	2.2
TSR+ 1	M24 M27 —	1 1 1/8 —	1,870	280	62,950	87	3.43	117 117 120	4.61 4.61 4.72	175 178 178	6.89 7.01 7.01	4.0	8.8	2.4	5.3
TSR+ 2	M24 M27 M30 M33 M36	1 1 1/8 1 1/4 1 3/8 —	3,000	450	101,160	103	4.06	117 117 120 123 126	4.61 4.61 4.72 4.84 4.96	175 178 184 190 196	6.89 7.01 7.24 7.48 7.72	5.8	12.8	3.3	7.3
TSR+ 3	M33 M36 M39 M42	1 1/4 1 3/8 1 1/2 1 5/8	4,400	660	148,370	118	4.65	123 126 130 133	4.84 4.96 5.12 5.24	192 198 204 211	7.56 7.80 8.03 8.31	7.7	17	4.2	9.3
TSR+ 4	M39 M42 M45 M48 —	1 1/2 1 5/8 1 3/4 1 7/8 2	6,670	1,000	224,810	141	5.55	132 135 139 142 145	5.20 5.31 5.47 5.59 5.71	212 218 225 231 231	8.35 8.58 8.86 9.09 9.09	12.0	26.5	6.1	13.4
TSR+ 5	M52 M56 M60 M64 M68	2 2 1/4 2 1/2 2 3/4 —	10,000		337,210	176	6.93	148 154 161 161 167	5.83 6.06 6.34 6.34 6.57	248 258 262 273 283	9.76 10.16 10.31 10.75 11.14	19.4	42.8	9.5	21.0
TSR+ 6	M72 M76 M80 M85 M90	2 3/4 3 3 1/4 3 1/2 —	16,670		562,020	219	8.62	167 171 180 180 186	6.57 6.73 7.09 7.09 7.32	297 308 312 323 334	11.69 12.13 12.28 12.72 13.15	34.5	76.0	14.7	32.4
TSR+ 7	M90 M95 M100 —	3 1/2 3 3/4 4 —	21,340	3,200	719,390	252	9.92	186 186 192 199	7.32 7.32 7.56 7.83	341 346 356 356	13.43 13.62 14.02 14.02	47.0	103.6	19.4	42.8

*TSR+ 0 n’est pas un tendeur à ressort de rappel.

NOUVEAU TSR+ 4 vs. ACTUEL TSR 4

Quatre outils du TSR+ ont été utilisés pour illustrer une application typique. A l'aide d'une pompe pneumatique standard, les outils ont été utilisés à pleine capacité, puis dépressurisés et rappelés automatiquement.

LE NOUVEAU TSR+ EST PRESQUE 4X PLUS RAPIDE QUE LE TSR4 EXISTANT!

TSR+

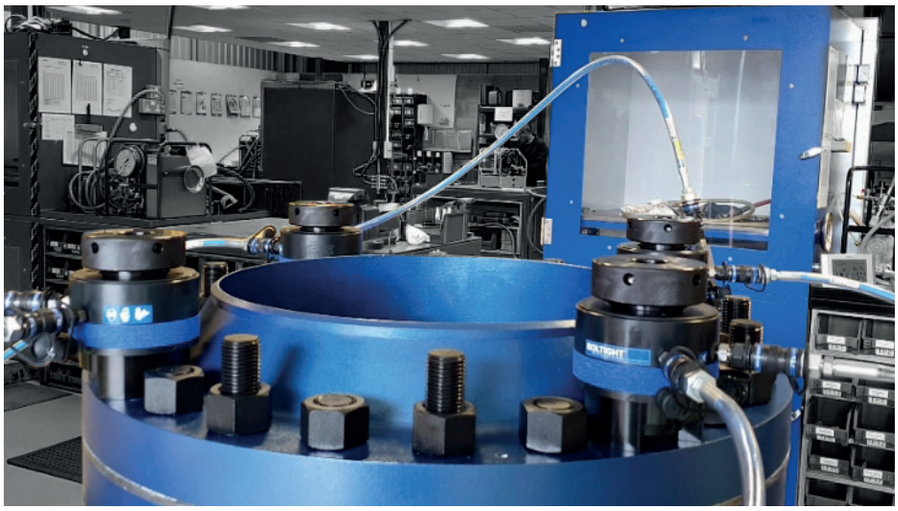

TSR

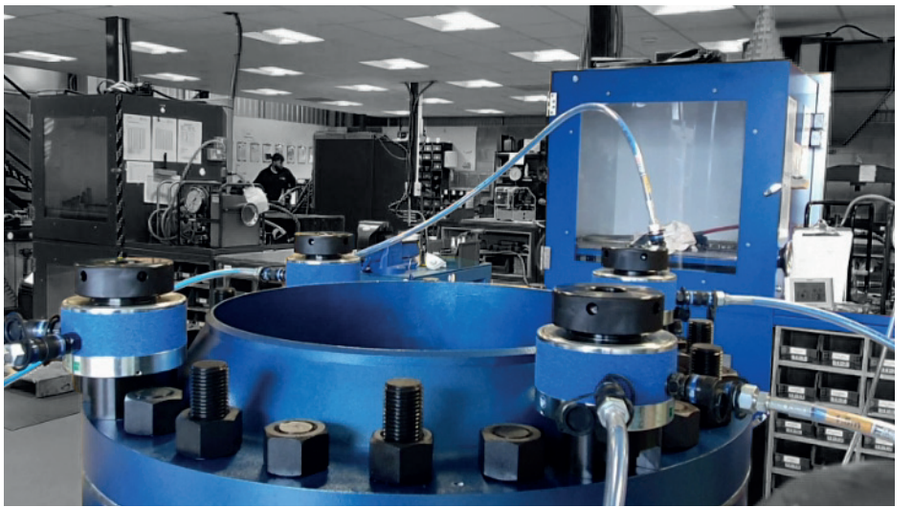

Boltight Limited
Tel: +44 (0) 1922 669222
Email: sales.boltight.uk@nord-lock.com
www.nord-lock.com/boltight

Nord-Lock France
Tel: +33 (0) 437 259030
Email: info@nord-lock.fr
www.nord-lock.fr

© Copyright 2019 Nord-Lock Group.
NORD-LOCK, SUPERBOLT, BOLTIGHT and EXPANDER SYSTEM are trademarks owned by different companies within the Nord-Lock Group.
All other logos, trademarks, registered trademarks or service marks used herein are the property of the Nord-Lock Group. All rights reserved.

NORD-LOCK GROUP